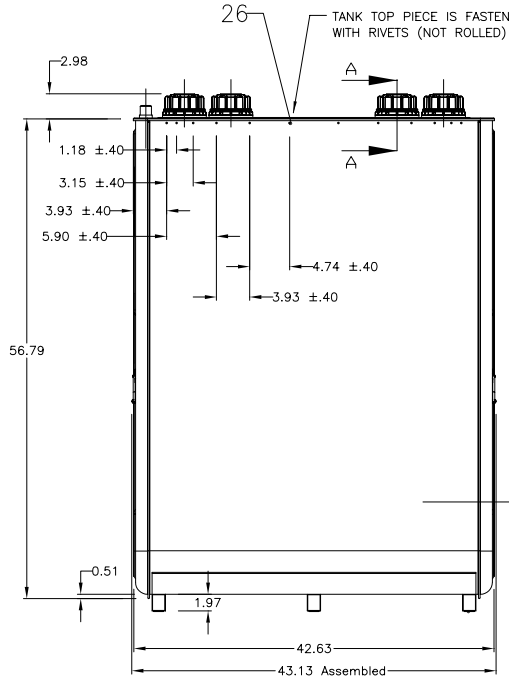

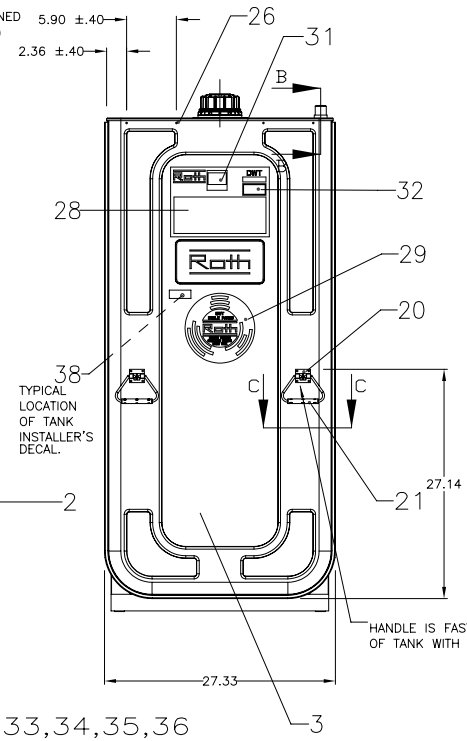

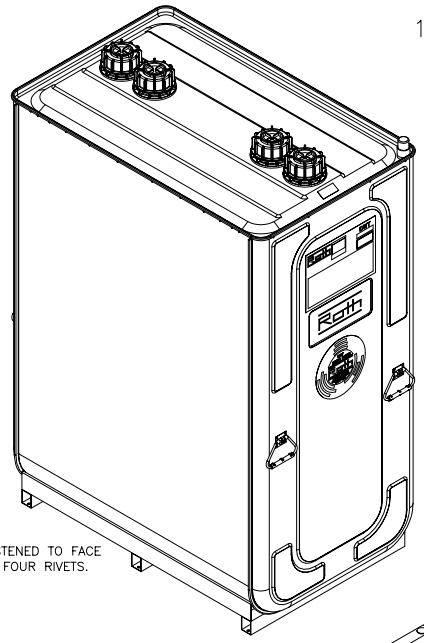

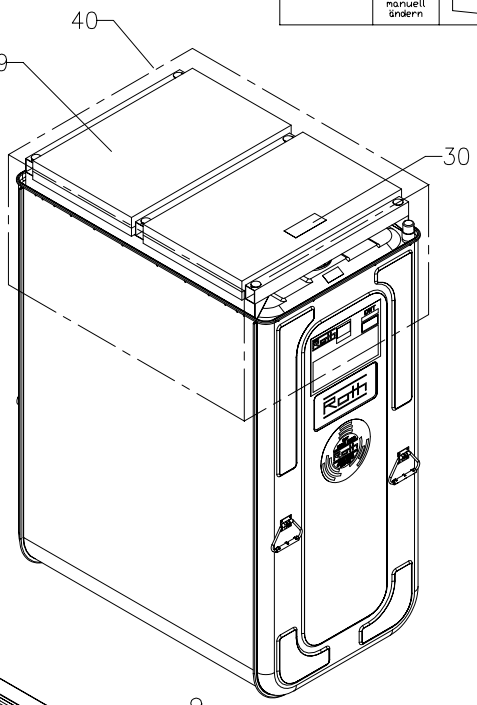

32 POS. 32 (2 LOCATIONS)(TOP & FRONT)
TANK SERIAL NUMBER DATA LABEL IS AFFIXED.

33,34,35,36
BUTYL SEALING GASKET IS COMPRESSED BETWEEN THE TOP OF THE CONTAINMENT TANK AND ESCUTCHEON POCKET.

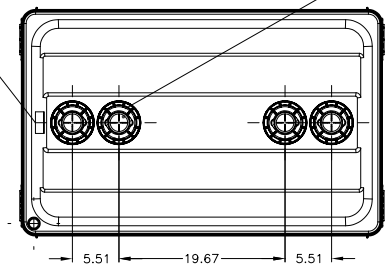

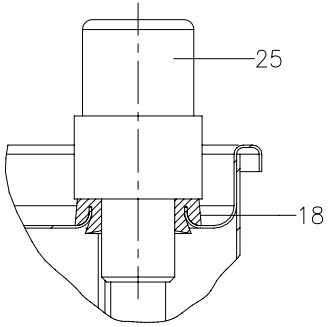

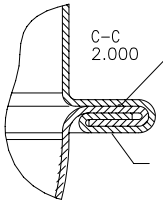

ROLLED EDGE SEAM WITH SEALANT IN THE JOINT. LEAK TESTING OF THE FINISHED SEAM IS WITH THE "ALLTEC–LEAK FINDER" METHOD. TEST CRITERIA CAN BE FOUND IN THE TEST PROTOCOL (NOT ATTACHED)

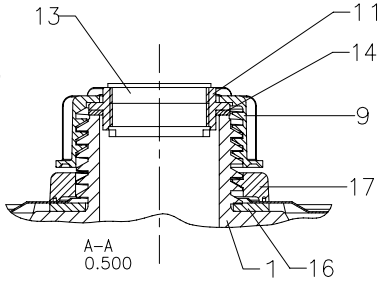

COMPLETELY ASSEMBLED BASE (PACKED UPSIDE DOWN ON TOP OF TANK.

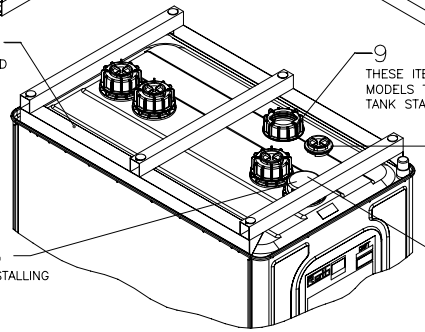

THESE ITEM MAY BE SHIPPED LOOSE ON MODELS TO ACCOMODATE PACKING THE TANK STAND.

THESE ITEM MAY BE SHIPPED LOOSE ON MODELS TO ACCOMODATE PACKING THE TANK STAND.

REMOVE SHIPPING PLUG BEFORE INSTALLING UNION NUT AND ADAPTOR.

DWT 1000L (275 GAL) USA AS PACKAGED FOR SHIPPING. (SHOWN WITHOUT TANK SHIPPING COVER (#40) AND PACKING.)

Zugehörige Stücklisten-Nr.: 1131861005613

Rev.Nr.	Änderung	Datum	Name
a.d	Aufkleber geä.	06.12.01	Seibel
	Tankpapiere geä.		
	Verpackungszustand geä.		
a.c	Füllstandühr u.Tauchrohr entf.	28.06.00	Seibel
a.b	Griffanzahl 2 in 4 geä.	28.06.00	Seibel

Material Nr.	2150000234		
Werkstoff			
Gewicht	84 KG	Farbe	
Maßstab	0.100	Schwindung	
Allgemeintol. nach DIN		Oberflächenbehandlung	
j			
unbemaßte Radien			
unbemaßte Wanddicke			
Sichtfläche			

	Datum	Name
gez.	27-Jun-2000	SEIBEL
Projekt-nummer		
Status	Entwurf	Dreier

ROTH INDUSTRIES
77 Circuit Drive
N. Kingstown, RI 02852
Tel. 401-267-9044
Fax 401-267-9048

Urheberschutzanspruch nach DIN 34

Benennung: DWT 275 GALLON (1000L)

Zeichnung Nr.: 1131861005613

Rev.Nr.: a.d

Ersatz für: